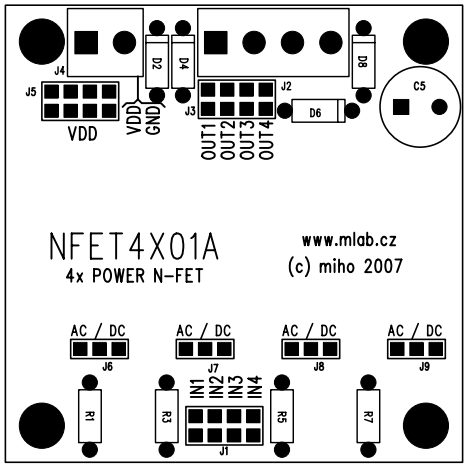
J4
J5
VDD
VDD
GND
D2
D4
J3
OUT1
OUT2
OUT3
OUT4
J2
D6
D8
C5
NFET4X01A
4x POWER N-FET
www.mlab.cz
(c) miho 2007
AC / DC
J6
AC / DC
J7
AC / DC
J8
AC / DC
J9
R1
R3
IN1
IN2
IN3
IN4
J1
R5
R7

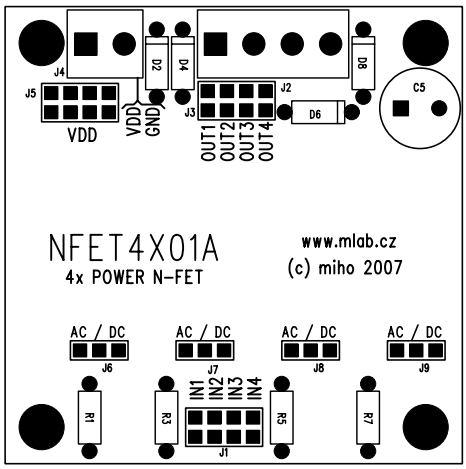
J4
J5
VDD
VDD
GND
D2
D4
J3
OUT1
OUT2
OUT3
OUT4
J2
D6
D8
C5
NFET4X01A
4x POWER N-FET
www.mlab.cz
(c) miho 2007
AC / DC
J6
AC / DC
J7
AC / DC
J8
AC / DC
J9
R1
R3
IN1
IN2
IN3
IN4
J1
R5
R7

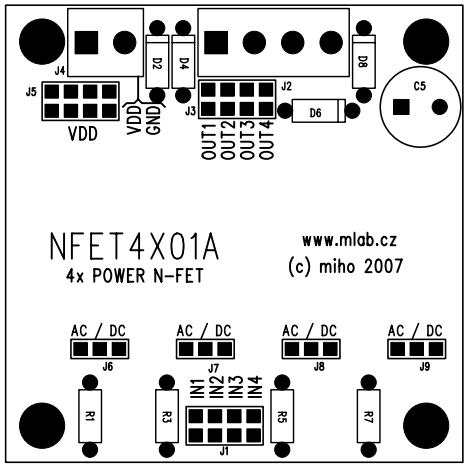
J4
J5
VDD
VDD
GND
D2
D4
J3
OUT1
OUT2
OUT3
OUT4
J2
D6
D8
C5
NFET4X01A
4x POWER N-FET
www.mlab.cz
(c) miho 2007
AC / DC
J6
AC / DC
J7
AC / DC
J8
AC / DC
J9
R1
R3
IN1
IN2
IN3
IN4
J1
R5
R7

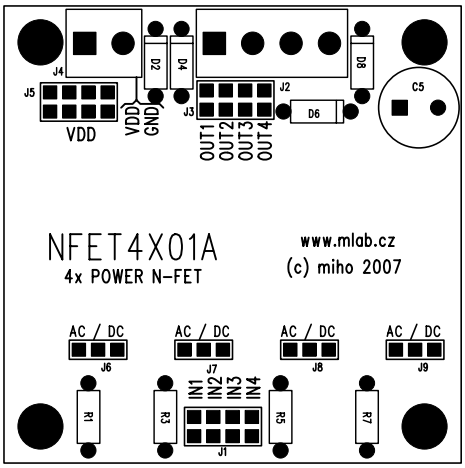
J4
J5
VDD
VDD
GND
D2
D4
J3
OUT1
OUT2
OUT3
OUT4
J2
D6
D8
C5
NFET4X01A
4x POWER N-FET
www.mlab.cz
(c) miho 2007
AC / DC
J6
AC / DC
J7
AC / DC
J8
AC / DC
J9
R1
R3
IN1
IN2
IN3
IN4
J1
R5
R7

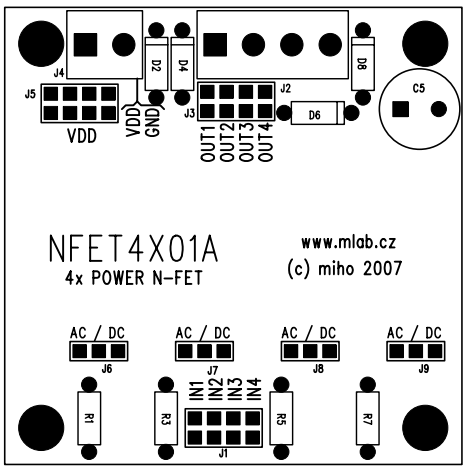
J4
J5
VDD
VDD
GND
D2
D4
J3
OUT1
OUT2
OUT3
OUT4
J2
D6
D8
C5
NFET4X01A
4x POWER N-FET
www.mlab.cz
(c) miho 2007
AC / DC
J6
AC / DC
J7
AC / DC
J8
AC / DC
J9
R1
R3
IN1
IN2
IN3
IN4
J1
R5
R7

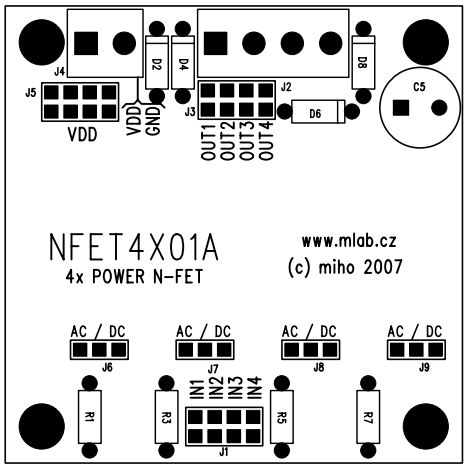
J4
J5
VDD
VDD
GND
D2
D4
J3
OUT1
OUT2
OUT3
OUT4
J2
D6
D8
C5
NFET4X01A
4x POWER N-FET
www.mlab.cz
(c) miho 2007
AC / DC
J6
AC / DC
J7
AC / DC
J8
AC / DC
J9
R1
R3
IN1
IN2
IN3
IN4
J1
R5
R7