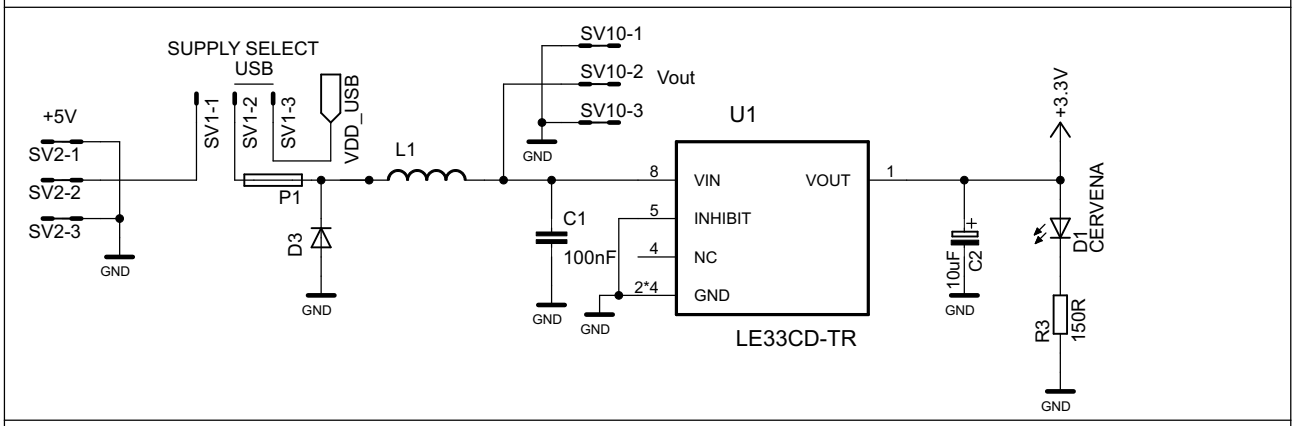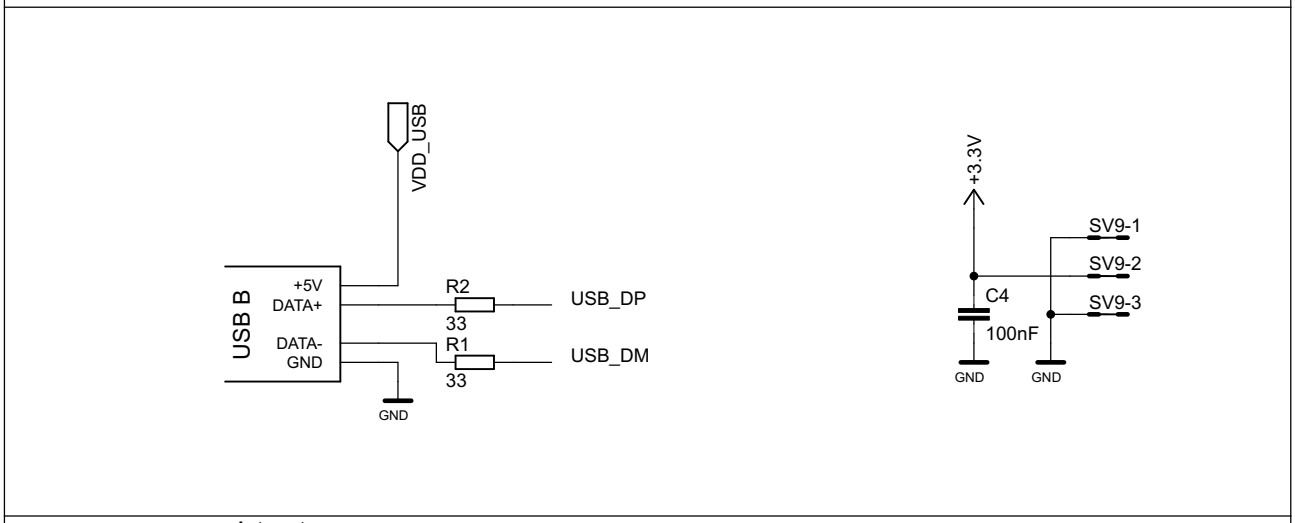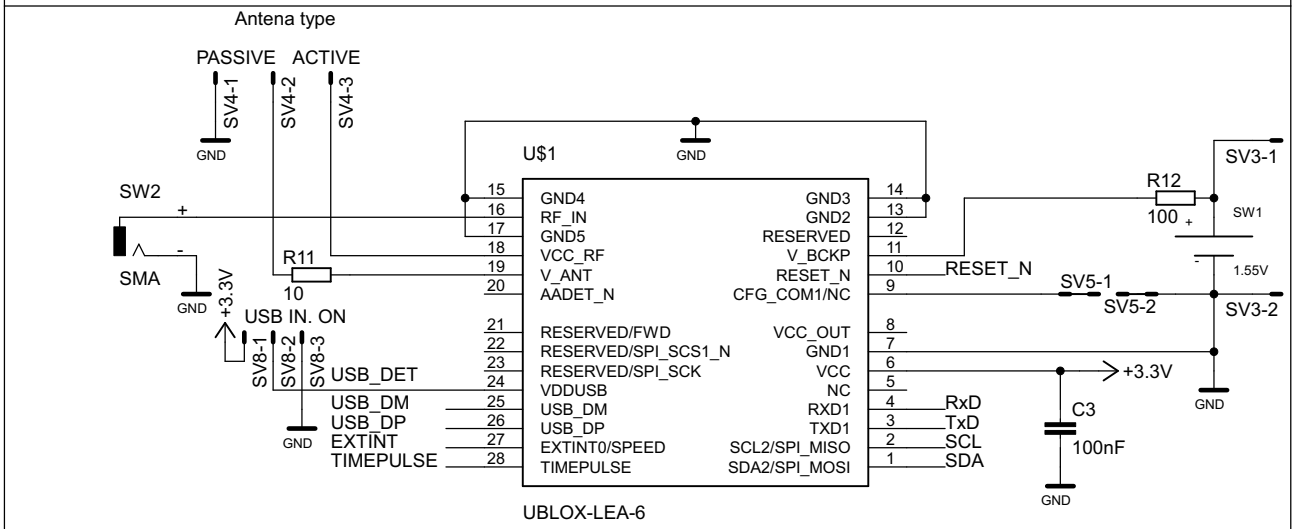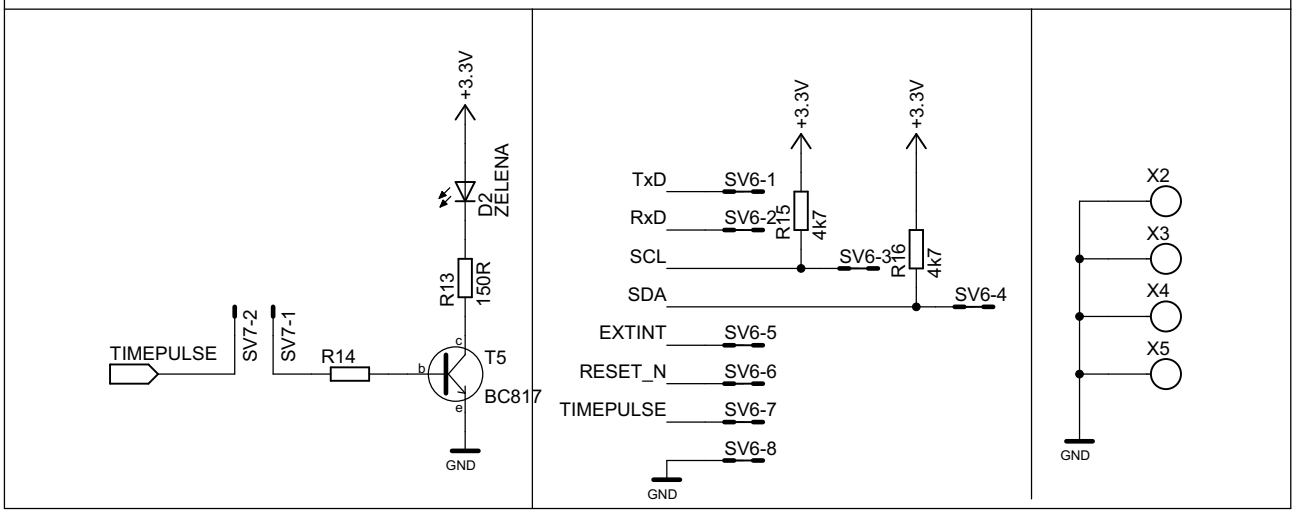GPS01A MLAB JACHO