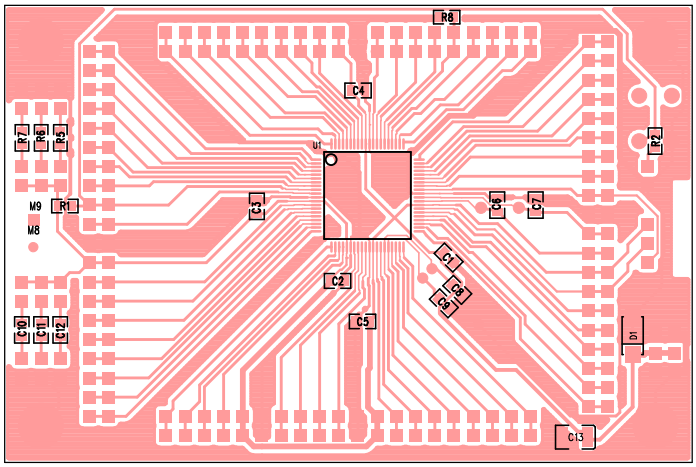
R7
R6
R3
M9
M8
C10
C11
C12
R1
C3
U1
C2
C4
R8
C5
C1
C8
C9
C6
C7
R2
D1
C13