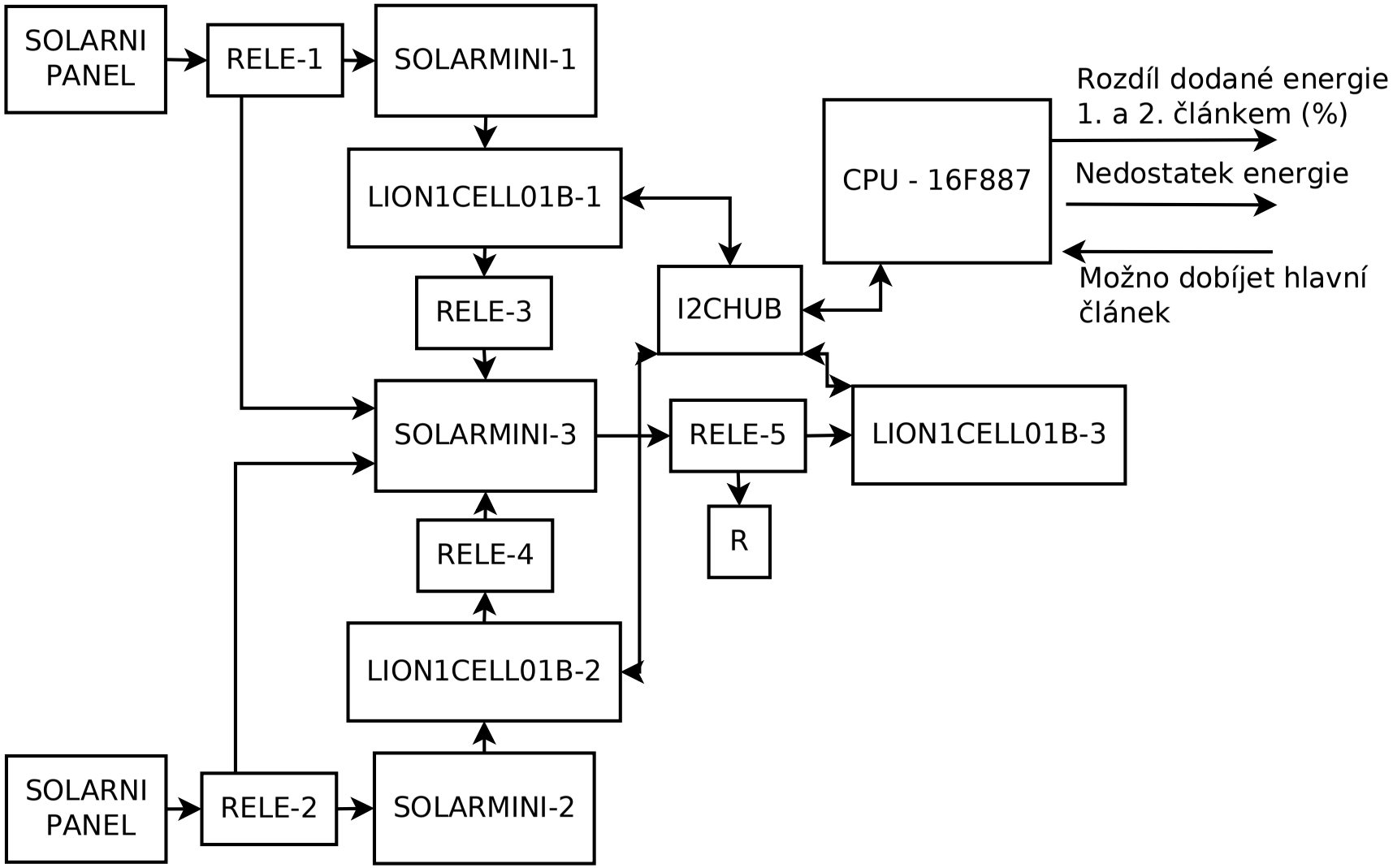Měření energie